SŁUPEK
DO SIATKÓWKI

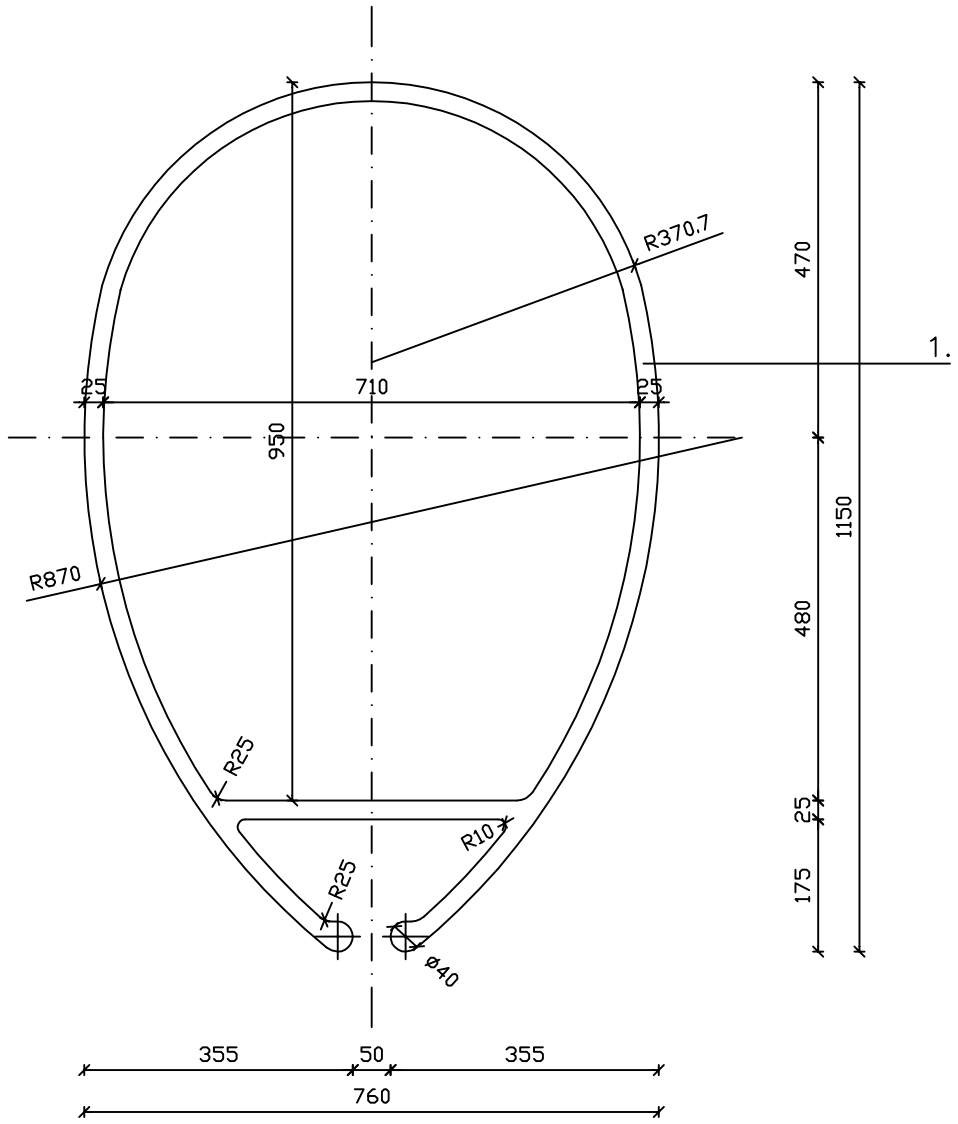

LEGENDA:

L.P.	NAZWA ELEMENTU	MATERIAŁ	WYMIAR
1.	SŁUPEK	KSZTAŁTOWNIK AL. A5455 gat. PA38, PA46	L=2930mm